25-10-04 21:22
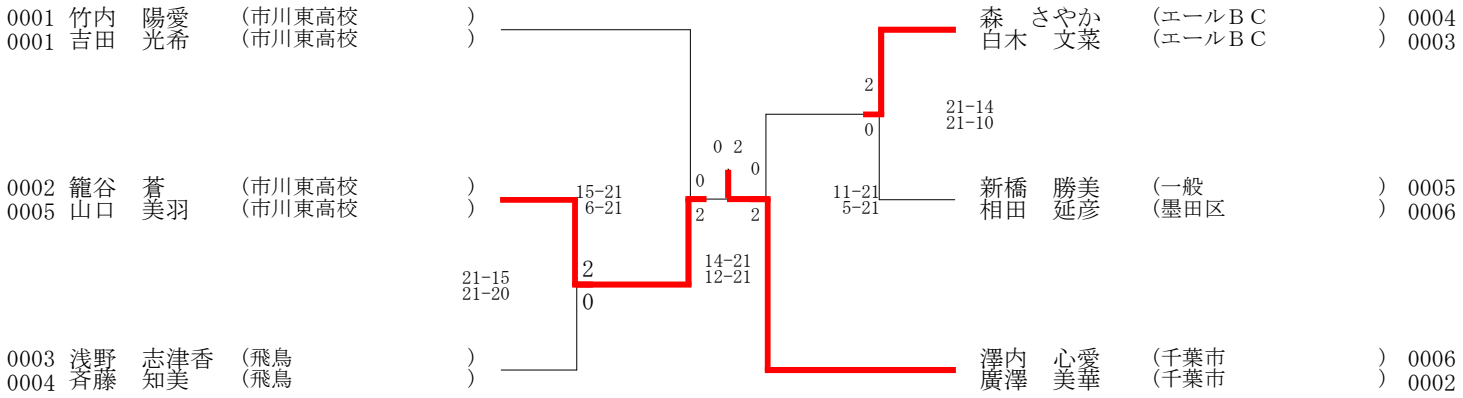
秋季オープン大会(25-10-04実施)　女子ﾀﾞﾌﾞﾙｽ３部決勝